POMPA DOSATRICE A MEMBRANA MULTIPLA TIPO M

DIAPHRAGM METERING MULTIPLE PUMP TYPE M

REGOLAZIONE MANUALE

MANUAL ADJUSTMENT

TAVOLA	REV.	LINGUA
7277	2	I/E
SOSTITUISCE IL –	DATA 29/05/17	

OVERALL DRAWING

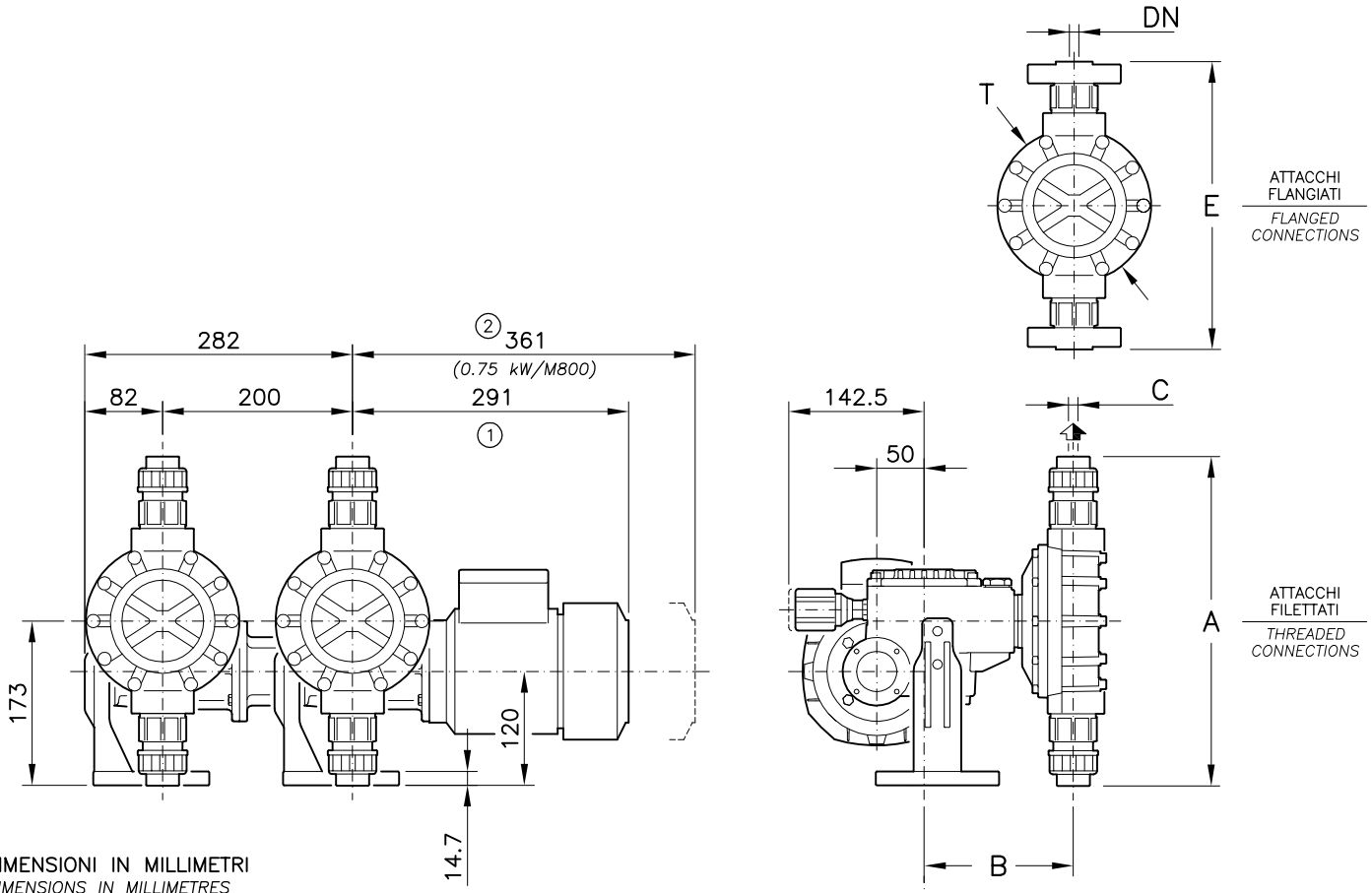

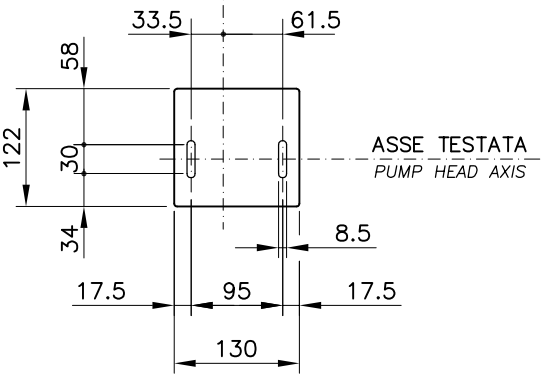

DIMENSIONI IN MILLIMETRI
DIMENSIONS IN MILLIMETRES

CORSA / *STROKE* — 2–4–6–7 mm

CORSE/1' / *STROKES/1'* — 25–36–50–70–95–115–155 (50Hz); 30–43–60–84–114–138 (60Hz)

FLANGE / *FLANGES* — UNI EN 1092–1 – AARH200; ANSI B16.5 – AARH200

MOTORI / *MOTORS* — CVE UNEL–MEC 0.25/0.37/0.75kW 4Poli; 230/400/3/50Hz IP55 Cl.F IEC38

CON MOTORE EExd / *WITH EExd MOTOR* — ① =327

0.75 kW/M800 CON MOTORE EExd / *0.75 kW/M800 WITH EExd MOTOR* — ② =421

M		A (AISI–316L)						PP (POLYPROP)						S (PVDF)						DN	
50Hz	60Hz	ABSPf	ANPT	B	C BSPf NPT	E	TØ	ABSPf	ANPT	B	C BSPf NPT	E	TØ	ABSPf	ANPT	B	C BSPf NPT	E	TØ	UNI	ANSI
7 11 16 23 31 37 50	9 14 19 28 36 45	166 SV	– SV	141.5	3/8" BSPf	180 SV	114	239 SV	– SV	142	3/8" BSPf	215 SV	117	– SV	– SV	–	–	– SV	–	15	1/2"
		204 DV	– DV		– NPT	180 DV		253 DV	– DV		– NPT	215 DV		– DV	– DV			– DV			
35 49 75 101 120 155	42 58 90 118 145	181 SV	195 SV	141.1	3/8" BSPf	195 SV	129	253 SV	279 SV	141.8	3/8" BSPf	229 SV	133	– SV	– SV	145.5	1/2"	– SV	136	15	1/2"
		219 DV	235 DV		1/2" NPT	195 DV		267 DV	279 DV		1/2" NPT	229 DV		277 DV	277 DV			227 DV			
102 131 201 261 321 421	119 158 236 312 384	235 SV	235 SV	151.6	3/4"	235 SV	159	348.6 SV	353 SV	154	3/4"	303 SV	162	349 SV	349 SV	157	3/4"	299 SV	169.4	20	3/4"
		– DV	– DV			– DV		– DV	– DV			– DV		– DV	– DV			– DV			
150 190 301 431 521 660 800	180 228 360 519 625	307 SV	307 SV	158	1"	292 SV	189	386.4 SV	404 SV	157	1"	336 SV	194	356.3 SV	373.9 SV	167	1"	305.9 SV	197.9	25	1"
		– DV	– DV			– DV		– DV	– DV			– DV		– DV	– DV			– DV			

REV.	MODIFICHE	CONTR.	DATA
1	AGGIUNTE QUOTE E 3/4" E 1" PER LA VERSIONE S	CARBONE	08/01/07
2	AGGIUNTA M660 E M800	CARBONE	07/05/18

DISEGNATO	CONTROLLATO ORIGINALE IN ROSSO	DISTRIBUZIONE
D.RUSSO	C.V.CARBONE	DA DT GQ PR UV UA UC PdC

LUT/PROG.

QUESTO DISEGNO APPARTIENE ALLA OBL S.R.L. NESSUNA PARTE DI QUESTO DOCUMENTO PUO' ESSERE MODIFICATA, PRESTATA, RIPRODOTTA O COPIATA (INTERAMENTE O IN PARTE) – THIS DRAWING IS THE PROPERTY OF OBL S.R.L. NO PART OF THIS DOCUMENT MAY BE MODIFIED, LOANED, REPRODUCED NOR COPIED (WHOLE OR IN PART)