## Wstęp
zaletą pomp membranowych w porównaniu do ich tłokowych odpowiedników jest bezwyciekowa, szczelna praca. W sytuacjach impulsowego zwiększenia ciśnienia oraz wskutek zużycia, liczyć się należy jednak z uszkodzeniem membrany. W celu minimalizacji skutków takiej awarii, szczególnie w przypadku mediów szkodliwych czy agresywnych, zaleca się montowanie urządzeń monitorujących. Urządzenia takie są w stanie niemal natychmiastowo wychwycić zjawisko wycieku, generując alarm i informując obsługę, czy stopując pompę.

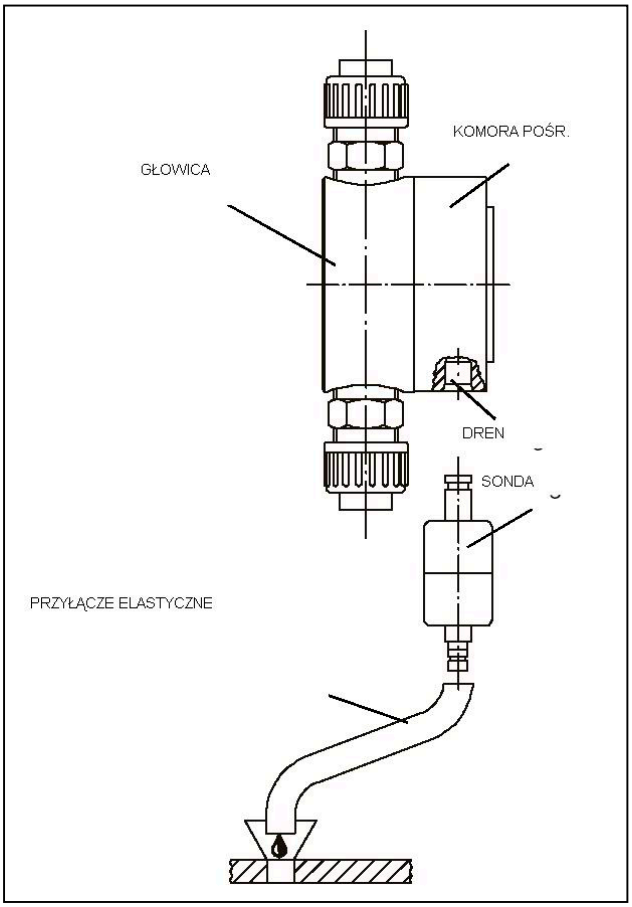


## Montaż
Sonda wycieku może być łatwo zamontowana do komory separującej (zob. MB 1 28 01) lub rurki drenażowej standardowej pompy. Elektrycznie, czujnik podpięty jest do przekaźnika (zob. rysunek). Jeżeli wskutek uszkodzenia membrany nastąpi wyciek medium i w konsekwencji jego kontakt z czujnikiem, przekaźnik przejdzie w stan alarmu. Wyjście z przekaźnika może zostać podpięte do dowolnego układu alarmowo-sterowniczego.
Po otrzymaniu sygnału alarmu, należy wymienić membranę, podczas tej operacji dokładnie oczyścić układ drenażowy. Po wyczyszczeniu i wyschnięciu, układ czujnika nadaje się do powtórnego montażu.

## Przekaźnik
Sygnał stanu zwarcia przekazywany jest z czujnika do przekaźnika. Przekaźnik zapewnia również zasilanie czujnika bezpiecznym napięciem 24V; 50/60Hz.

## Czułość układu
Jeżeli zastosowano standardowy układ sonda-przekaźnik, przewodność medium nie powinna być niższa niż 10μS/cm. Dla elektrolitów, należy obniżyć czułość przekaźnika, dla mediów nieprzewodzących wartość czułości należy zwiększyć. Czułość układu ograniczona jest pomiędzy 5kOhm a 100kOhm.

**Bajk Serwis Sp. z o.o.**
**70-656 Szczecin,**
**ul. Energetyków 3 / 4**
NIP: 955-17-85-680

*tel. +48 /91/ 462 43 92*
*fax. +48 /91/ 462 40 87*
*Email: bajk.serwis@bajck.com.pl*

## Wymiary

Głębokość z adaptorem ±1,5mm.

*Przekaźnik*

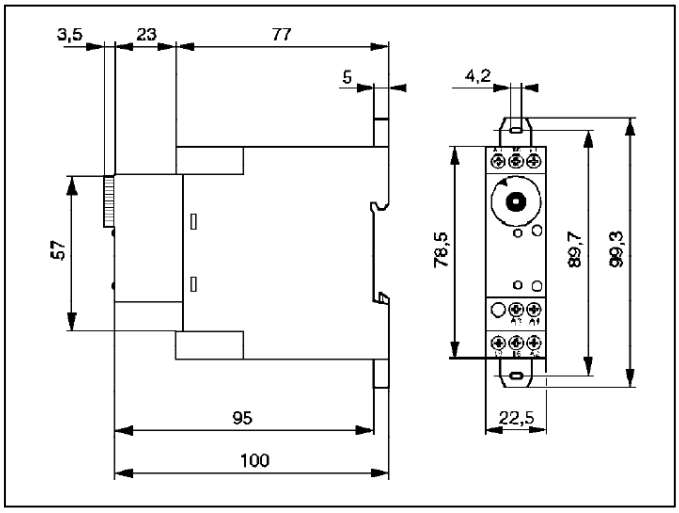


*Czujnik*

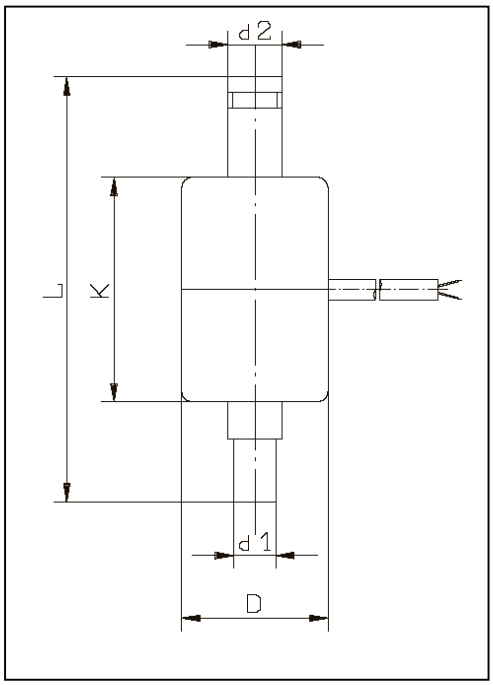


| Sonda dla: | d1 | d2 | D | K | L | Nr kat.: |
|---|---|---|---|---|---|---|
| Magdos E, EL, FL<br>Magdos DE/DX 01 ... 20<br>Memdos E/DX 4 ... 76<br>Memdos TM 23, 45<br>Memdos M | 10 | 8 | 28 | 43 | 81,5 | 13125200 |
| Magdos DE/DX 40 ... 100<br>Memdos E/DX 110 ... 156<br>Memdos TM 110 | 16 | 16 | 40 | 46 | 93 | 13125204 |
| Memdos E/DX 160 ... 380<br>Memdos ML<br>Memdos MR | 21 | 21 | 36 | 50 | 93,5 | 13125208 |

**Bajk Serwis Sp. z o.o.**
**70-656 Szczecin,**
**ul. Energetyków 3 / 4**
NIP: 955-17-85-680

*tel. +48 /91/ 462 43 92*
*fax. +48 /91/ 462 40 87*
*Email: bajk.serwis@bajck.com.pl*

## Schemat połączeń

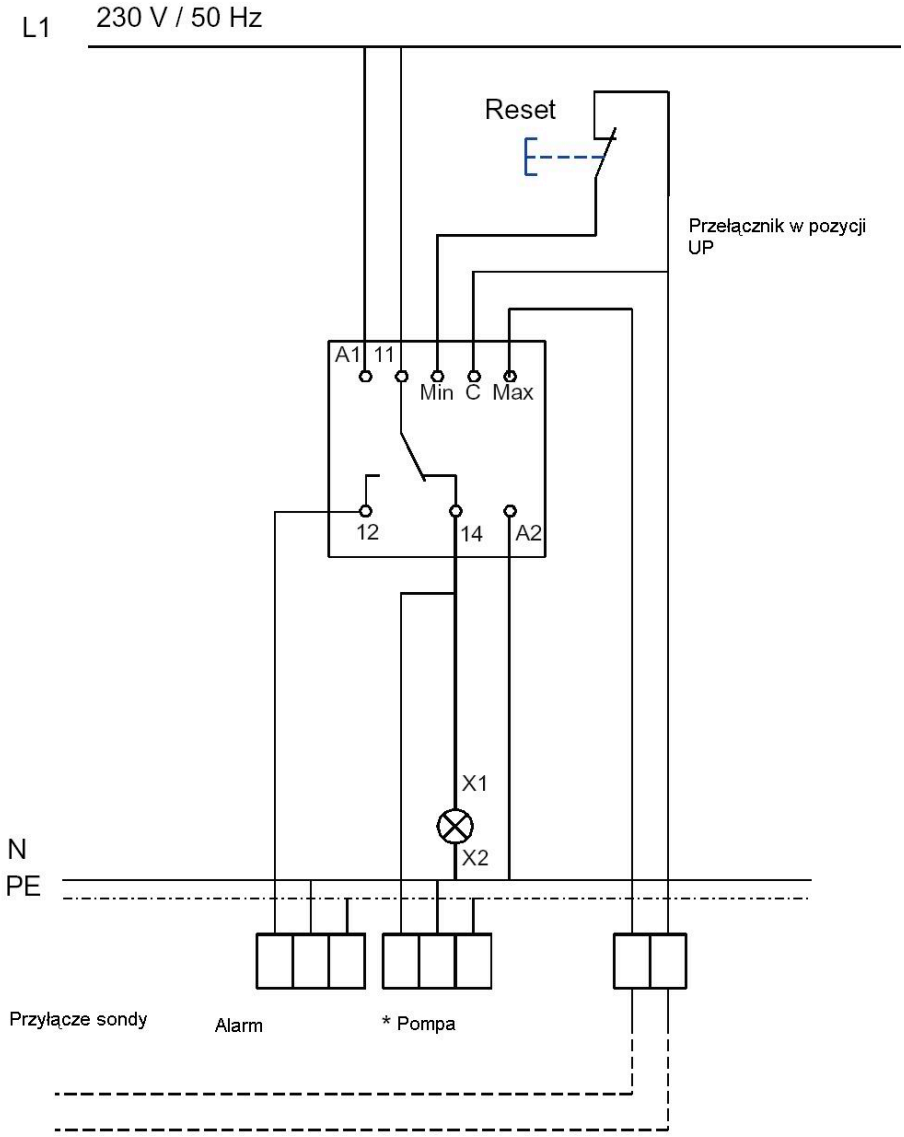


* - przyłącze od pompy magnetycznej lub łącznika pompy silnikowej

## Dane techniczne przekaźnika

*Wymiary*
78x22,5x115mm
Szybkozłącze do listwy zgodnej z DIN EN 50022
Oznaczenia zgodne z DIN EN 50005 VDE 0110Gr.C

*Wyjścia*

| | |
|---|---|
| Napięcie przełączenia: | 230v, 50/60Hz |
| Obciążalność: | max. 8A dla 250V 50/60Hz |
| Częstotliwość przełączeń: | max 7200/godz. |
| Czas życia: | $2x10^6$ przełączeń |
| Bezpiecznik: | topikowy 10A |

*Ogólne własności*

| | |
|---|---|
| Zasilanie: | 230v, 120V; 50/60Hz, inne na żądanie |
| Czułość: | regulowana pomiędzy 5 do 100kOhm |
| Zakres pracy: | -10 do +55°C |

Nr kat:
230V: 4430071
120V: 4430072

**Bajk Serwis Sp. z o.o.**
**70-656 Szczecin,**
**ul. Energetyków 3 / 4**
NIP: 955-17-85-680

*tel. +48 /91/ 462 43 92*
*fax. +48 /91/ 462 40 87*
*Email: bajk.serwis@bajck.com.pl*