Wstęp

Pompy dozujące charakteryzują się względnie dużą pustą przestrzenią wewnątrz głowicy, która konieczna jest ze względu na ruch membrany. Wiąże się to z powstawaniem niepożądanych zjawisk podczas pracy, a szczególnie podczas startu pompy, jak wytwarzanie próżni w głowicy. Zjawisko to powoduje osłabienie siły ssania pompy, a tym samym jej wydajności.
Dodatkowo, media emitujące gazy jak chloran sodowy czy nadtlenek wodoru powodują powstanie poduszek gazowych podczas całego okresu pracy pompy.

Zasada działania

Przyłącze odpowietrzające może być zamocowane bezpośrednio na zaworze tłocznym pompy. Medium wyciekające przy nastawie automatycznej oraz podczas uruchamiania pompy powinno zostać skierowane do zbiornika ssawnego (dawkownika) za pośrednictwem np. przewodu elastycznego.
W celu zabezpieczenia przed zapowietrzaniem układu, zaleca się wprowadzenie i umocowanie przewodu jak najniżej.

Podczas uruchomienia zawór odpowietrzający jest odkręcany o jeden obrót w lewo, i następuje załączenie pompy przy nastawionej maksymalnej wydajności. Gdy tylko medium pojawi się w przewodzie odprowadzającym, należy delikatnie dokręcić śrubę zaworu i skontrować ją nakrętką. Przy pompach o wydajności większej niż 2l/h można ustawić zawór na stałe odpowietrzanie. W takim przypadku należy obliczyć i ustawić akceptowalną ilość stałego wycieku oraz odnotować fakt zmniejszenia wydajności pompy. Pompa musi być tak ustawiona, by pracowała prawidłowo pomimo występowania częściowego zawracania medium.
Zawór zwrotny na wylocie z odpowietrznika zabezpiecza przed obniżeniem ciśnienia w układzie oraz przed opróżnieniem układu. W ten sposób uzyskuje się separację układu odpowietrzania od linii technologicznej.

Wersje

Układ odpowietrzania może być wykonany dla każdej z pomp o przyłączu G5/8 i G3/4. W tym zawarte są wszystkie zawory o średnicy kuli 6.5 i 10mm. odpowiednie układy odpowietrzające dla poszczególnych pomp zamieszczono w tabeli obok.

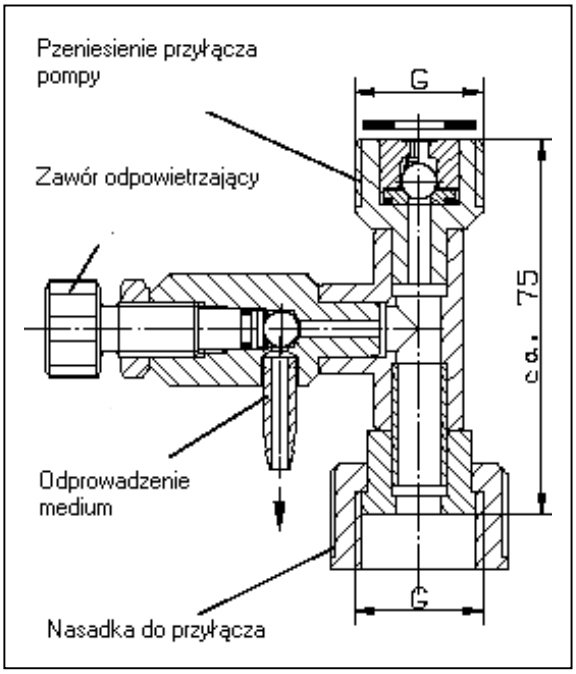

Tabela doboru

Układ dla pompy:	Przyłącze:	Nr kat.
Magdos 01...12	G 5/8	13326423
Minidos A 3...24		
Memdos TM/M 4...8		
Magdos DE/DX 20	G 3/4	13326422
Memdos TM 10...45		
Fedos TK/K 2...40		
Rekos KR 8...75		
Kardos KN 10...85		
Kardos N 16...72		

Materiały

Korpus: PVCU
Uszczelnienie: Viton
Zawór: kula szklana/gniazdo PVDF

Bajk Serwis Sp. z o.o.
70-656 Szczecin,
ul. Energetyków 3 / 4
NIP: 955-17-85-680

tel. +48 /91/ 462 43 92
fax. +48 /91/ 462 40 87
Email: bajk.serwis@bajck.com.pl

Przykład instalacji

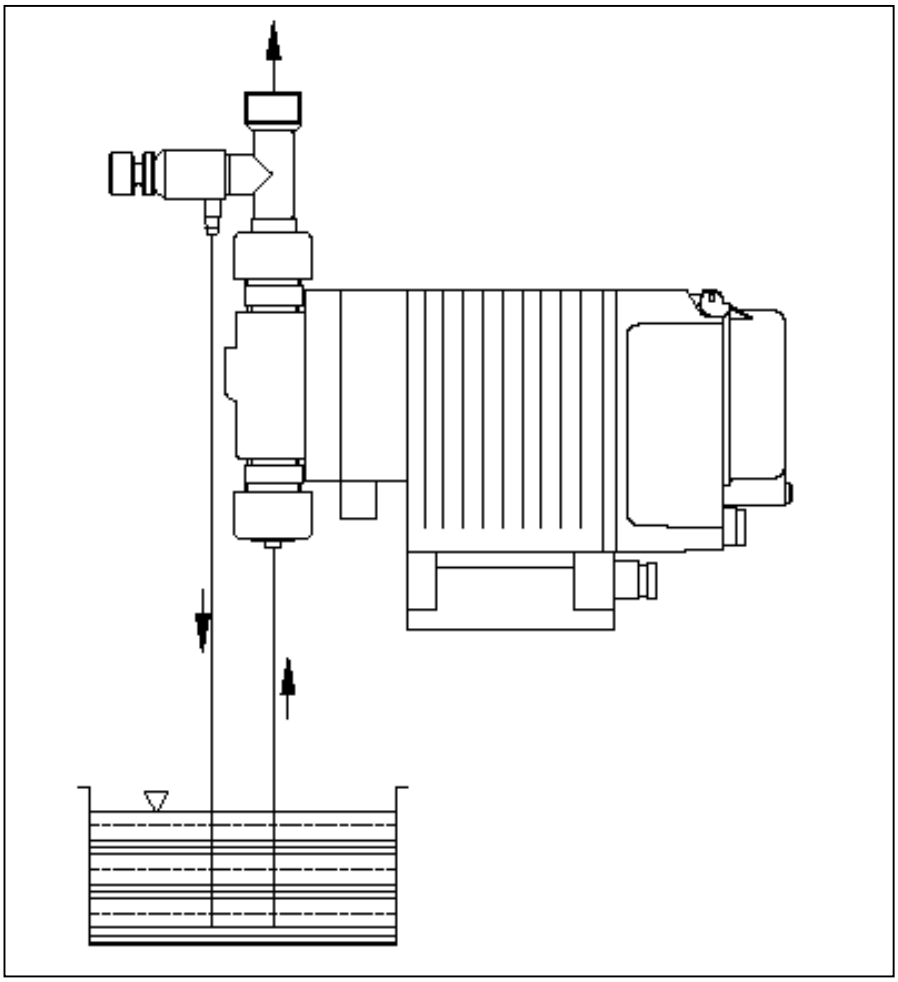

Bajk Serwis Sp. z o.o.
70-656 Szczecin,
ul. Energetyków 3 / 4
NIP: 955-17-85-680

tel. +48 /91/ 462 43 92
fax. +48 /91/ 462 40 87
Email: bajk.serwis@bajck.com.pl